# 高円宮賜杯第３９回全日本学童軟式野球大会マクドナルド･トーナメント　佐賀県大会

| | | | |
|---|---|---|---|
| A会場 | 有田中部球友 | 西松浦 | 1 |
| | 五町田少年 | 藤津 | 2 |
| | 今泉ヤンキース | 唐津 | 3 |
| | 勧興少年 | 佐賀 | 4 |
| | 千代田東部少年 | 神埼 | 5 |
| | 三里少年 | 伊万里 | 6 |
| | 桜岡少年 | 小城 | 7 |
| | 加藤田町少年 | 鳥栖 | 8 |
| | 富士町少年 | 佐賀 | 9 |
| B会場 | 山内西少年 | 武雄 | 10 |
| | 相知レインボー | 唐津 | 11 |
| | 中原少年 | 三養基 | 12 |
| | 諸富南少年 | 佐賀 | 13 |
| | 江北少年 | 杵島 | 14 |
| | 北波多少年 | 唐津 | 15 |
| | 古枝少年 | 鹿島 | 16 |
| | 弥生が丘中央少年 | 鳥栖 | 17 |
| C会場 | 七山少年 | 唐津 | 18 |
| | 西渓少年 | 多久 | 19 |
| | 千代田西部少年 | 神埼 | 20 |
| | 循誘イーグルス | 佐賀 | 21 |
| | 久間少年 | 藤津 | 22 |
| | 鳥栖北少年 | 鳥栖 | 23 |
| | 南波多少年 | 伊万里 | 24 |
| | 大和タイガース | 佐賀 | 25 |
| D会場 | 今泉町少年 | 鳥栖 | 26 |
| | 大川少年 | 伊万里 | 27 |
| | 日新少年 | 佐賀 | 28 |
| | 西唐津ブルーウェーブ | 唐津 | 29 |
| | 北明少年 | 杵島 | 30 |
| | 金立少年 | 佐賀 | 31 |
| | 基肄城バッファローズ | 三養基 | 32 |
| | 東川登少年 | 武雄 | 33 |
| E会場 | 外町ビクトリー | 唐津 | 34 |
| | 山内東少年 | 武雄 | 35 |
| | 川副少年 | 佐賀 | 36 |
| | 東脊振少年 | 神埼 | 37 |
| | 鹿島東部少年 | 鹿島 | 38 |
| | 若楠少年 | 佐賀 | 39 |
| | 平田町少年 | 鳥栖 | 40 |
| | 三日月スラッガース | 小城 | 41 |
| F会場 | 高木瀬小クラブ | 佐賀 | 42 |
| | 波多津少年 | 伊万里 | 43 |
| | 多良少年 | 藤津 | 44 |
| | 西有田球友 | 西松浦 | 45 |
| | 神野少年 | 佐賀 | 46 |
| | 有明少年 | 杵島 | 47 |
| | 厳木少年 | 唐津 | 48 |
| | 藤木町少年 | 鳥栖 | 49 |
| G会場 | 若木少年 | 武雄 | 50 |
| | 牛津少年 | 小城 | 51 |
| | 久保泉少年 | 佐賀 | 52 |
| | 北鹿島少年 | 鹿島 | 53 |
| | 千代田中部少年 | 神埼 | 54 |
| | 蔵上町少年 | 鳥栖 | 55 |
| | 基山ファイターズ | 三養基 | 56 |
| | 久里ファイターズ | 唐津 | 57 |
| H会場 | ブラックリバー | 伊万里 | 58 |
| | 多久中央少年 | 多久 | 59 |
| | 玉島少年 | 唐津 | 60 |
| | 附属少年 | 佐賀 | 61 |
| | 本庄少年 | 佐賀 | 62 |
| | 浜友少年 | 唐津 | 63 |
| | 武内スポーツ少年 | 武雄 | 64 |
| | 山浦町少年 | 鳥栖 | 65 |

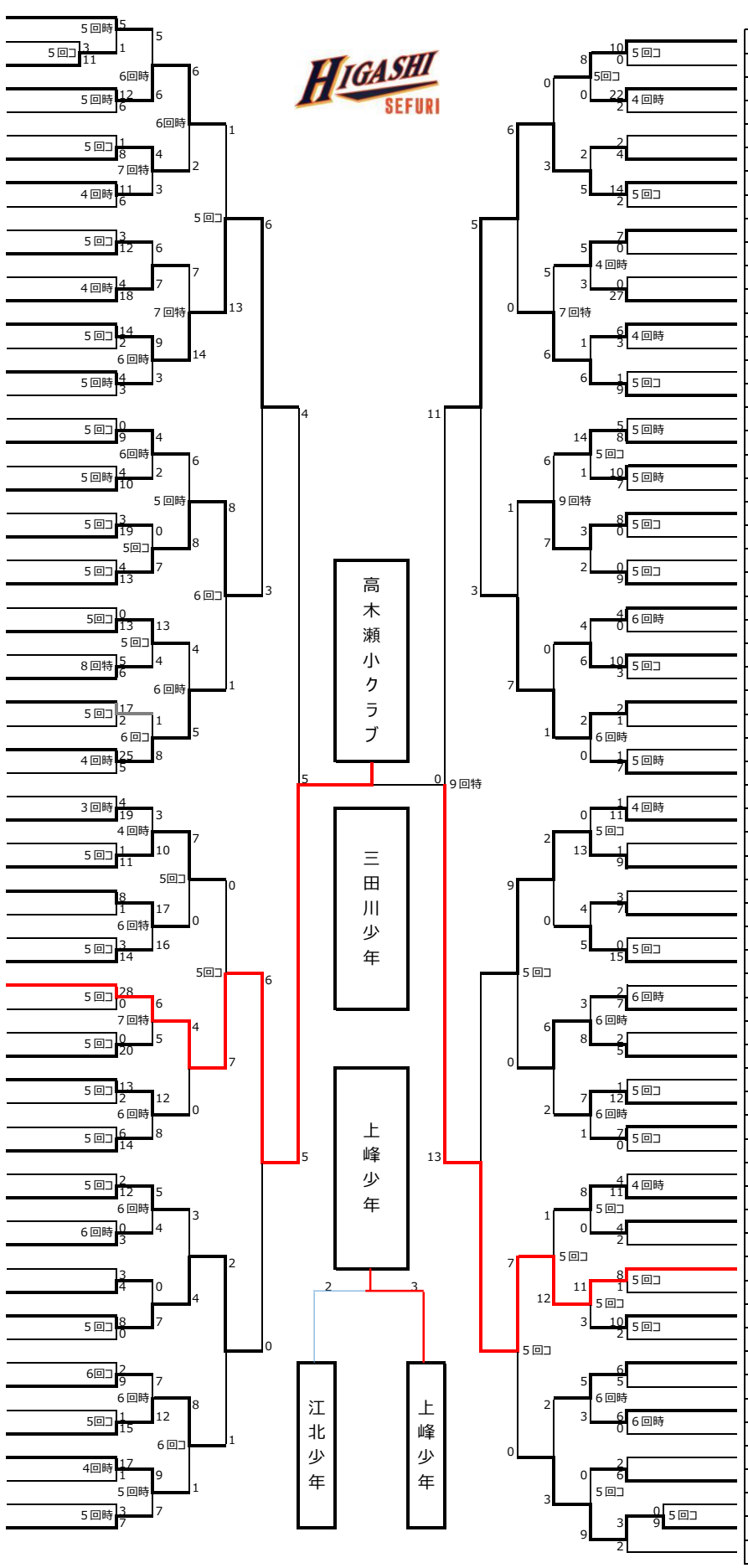


| | | | |
|---|---|---|---|
| I会場 | 66 西田町少年 | 鳥栖 |
| | 67 大町少年 | 杵島 |
| | 68 鍋島少年 | 佐賀 |
| | 69 岩松フェニックス | 小城 |
| | 70 松浦少年 | 伊万里 |
| | 71 平原spirits | 唐津 |
| | 72 上峰少年 | 三養基 |
| | 73 塩田少年 | 藤津 |
| J会場 | 74 東与賀少年 | 佐賀 |
| | 75 鬼塚少年 | 唐津 |
| | 76 道越少年 | 藤津 |
| | 77 立花少年 | 伊万里 |
| | 78 西郷少年 | 神埼 |
| | 79 北方小球友会 | 武雄 |
| | 80 北川副少年 | 佐賀 |
| | 81 儀徳町少年 | 鳥栖 |
| K会場 | 82 神埼球友 | 神埼 |
| | 83 開成少年 | 佐賀 |
| | 84 成和ライオンズ | 唐津 |
| | 85 基里少年 | 鳥栖 |
| | 86 鹿島少年 | 鹿島 |
| | 87 白石少年 | 杵島 |
| | 88 呼子シールス | 唐津 |
| | 89 嘉瀬ジャガーズ | 佐賀 |
| L会場 | 90 赤松少年 | 佐賀 |
| | 91 北茂安少年 | 三養基 |
| | 92 吉田・轟連合 | 藤津 |
| | 93 伊万里愛球会 | 伊万里 |
| | 94 砥川少年 | 小城 |
| | 95 鎮西少年 | 唐津 |
| | 96 諸富北小クラブ | 佐賀 |
| | 97 武雄町スポーツ | 武雄 |
| M会場 | 98 朝日少年 | 武雄 |
| | 99 嬉野少年 | 藤津 |
| | 100 福富少年 | 杵島 |
| | 101 川上小クラブ | 佐賀 |
| | 102 東山代少年 | 伊万里 |
| | 103 基山ジャガーズ | 三養基 |
| | 104 若葉少年 | 鳥栖 |
| | 105 長松ホークス | 唐津 |
| N会場 | 106 元町少年 | 鳥栖 |
| | 107 切木少年 | 唐津 |
| | 108 山代東球友会 | 伊万里 |
| | 109 仁比山少年 | 神埼 |
| | 110 芦の子クラブ | 小城 |
| | 111 桜ヶ丘少年 | 西松浦 |
| | 112 明倫少年 | 鹿島 |
| | 113 大和少年 | 佐賀 |
| O会場 | 114 鏡ミラーズ | 唐津 |
| | 115 西与賀スワローズ | 佐賀 |
| | 116 村田町少年 | 鳥栖 |
| | 117 西川登少年 | 武雄 |
| | 118 三田川少年 | 神埼 |
| | 119 六角紅梅 | 杵島 |
| | 120 能古見少年 | 鹿島 |
| | 121 佐志シャーク | 唐津 |
| P会場 | 122 思斉館少年 | 佐賀 |
| | 123 大草野少年 | 藤津 |
| | 124 大坪赤門少年 | 伊万里 |
| | 125 玄海少年 | 唐津 |
| | 126 多久東部少年 | 多久 |
| | 127 大志クレインズ | 唐津 |
| | 128 兵庫少年 | 佐賀 |
| | 129 三根ボーイズ | 三養基 |
| | 130 晴田少年 | 小城 |

A：基山町多目的Ｇ
B：中原球場
C：筑後川運動公園
D：大和中央公園Ｇ（北東）
E：大和中央公園Ｇ（南西）
F：東与賀Ｇ
G：牛津総合公園Ｇ

H：多久市野球場
Ｉ：大町町民Ｇ
Ｊ：白岩運動広場
Ｋ：鹿島市民球場
Ｌ：轟球場
Ｍ：国見台球場
Ｎ：赤坂球場

Ｏ：河畔球場
Ｐ：厳木Ｓ広場
Ｑ：西神野Ｇ
Ｒ：むつごろうＧ
Ｓ：太良球場
Ｔ：浄水センター運動広場
Ｕ：

Ｖ：
Ｗ：
Ｘ：
★は未定
◎は予定

①９：00～
②10：30～
③12：00～
④13：30～
⑤15：00～
⑥16：30～